Adaptateur pour montage en saillie Control Pro IP54

noir
EAN 4007841 082031
Réf. 082031
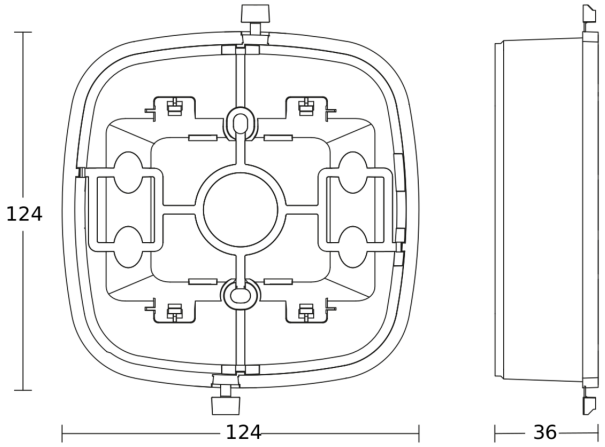
Dessin dimensionnel